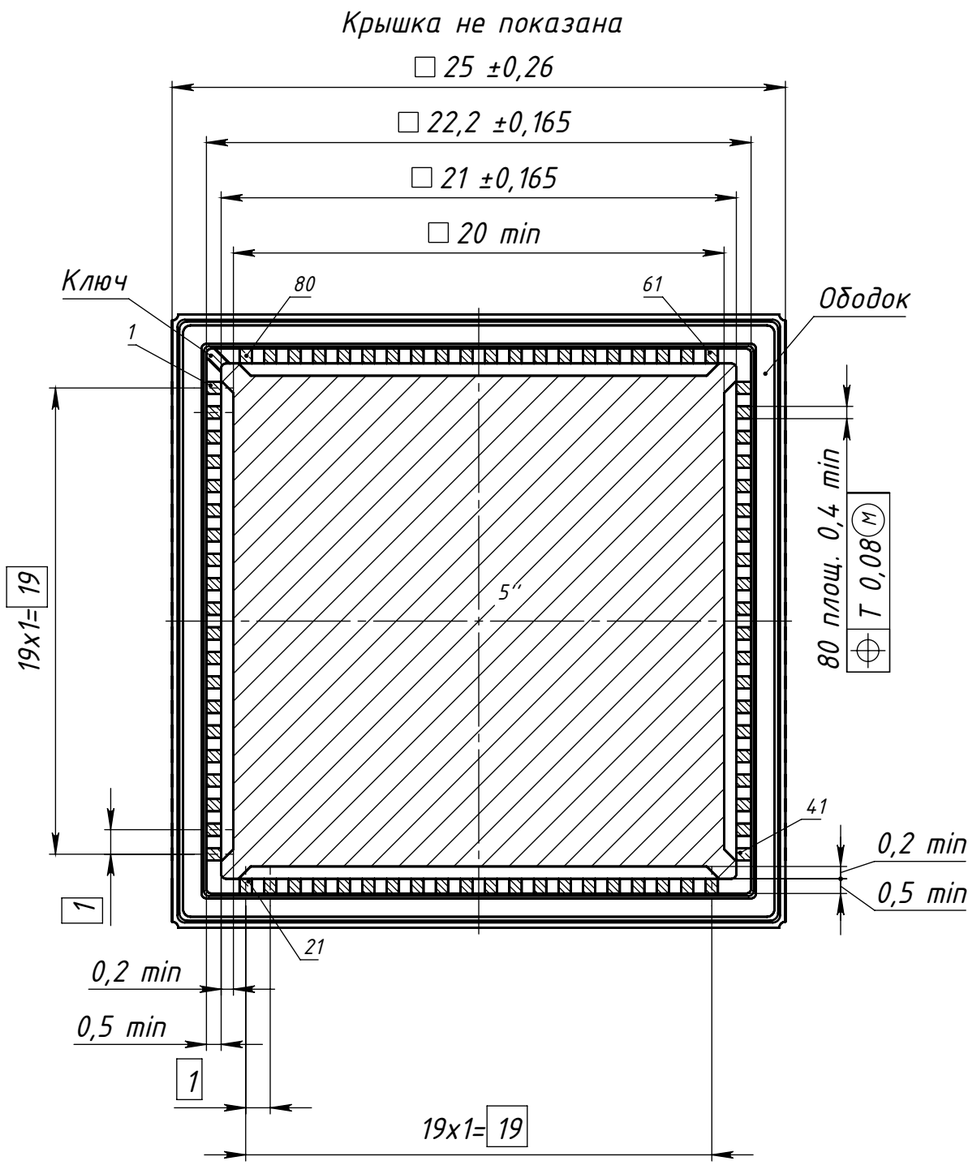

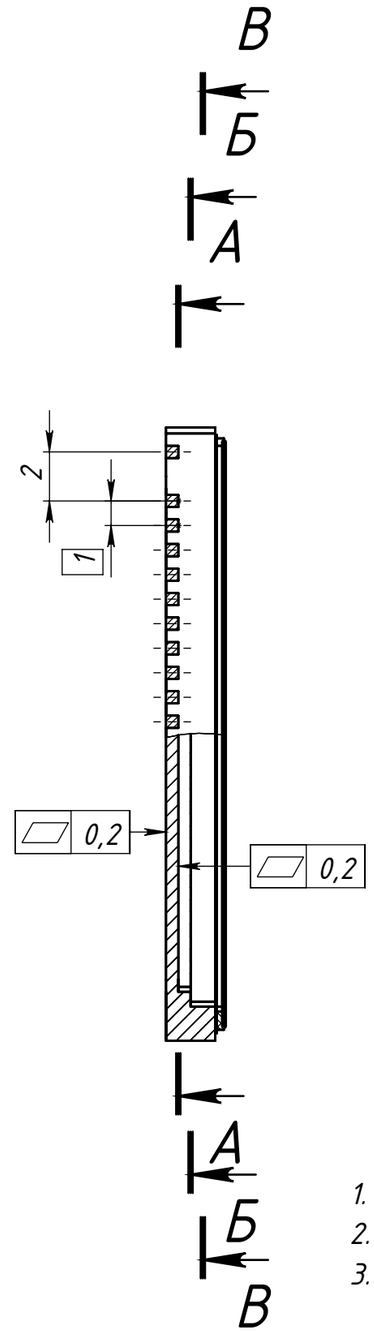

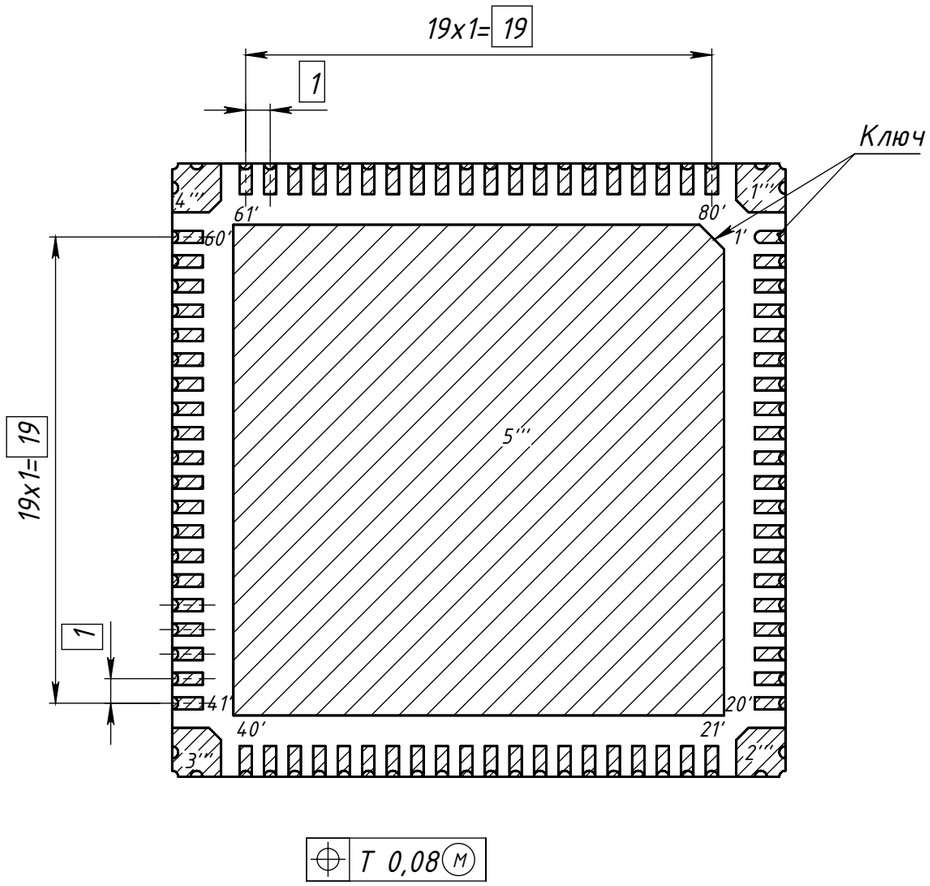
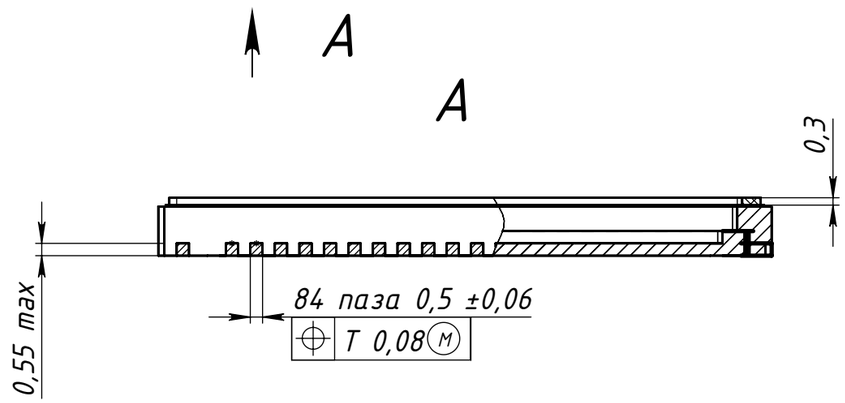
1. Покрытие Зл.3.
2. Обозначение площадок показано условно.
3. Электрическое соединение площадок: 1–1',...,80–80',1''–1''',...,5''–5'''–Ободок.