Крышка не показана

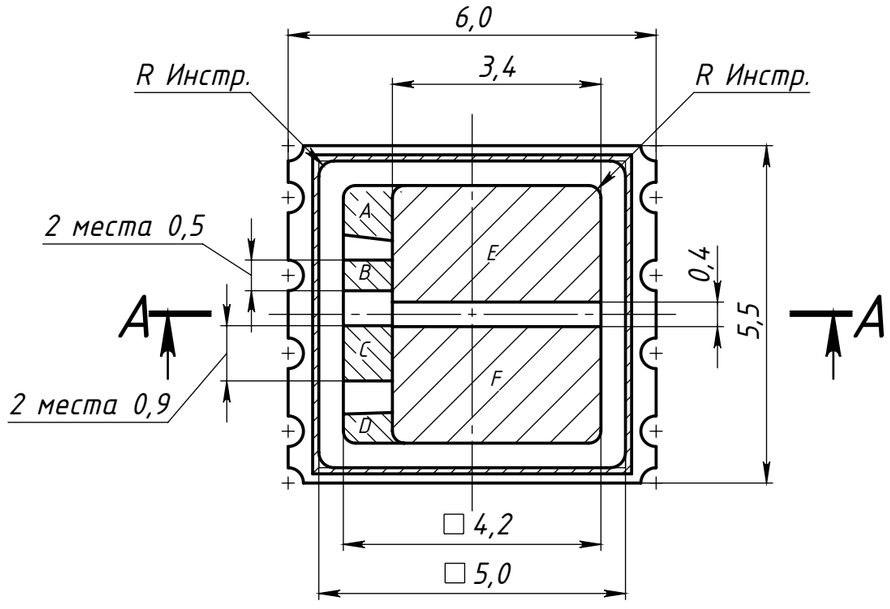

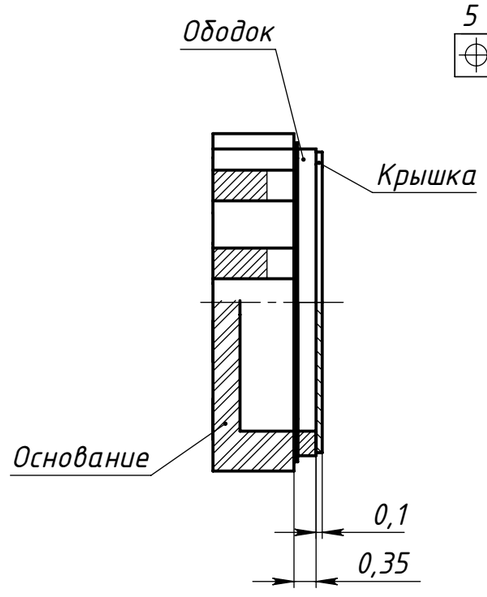

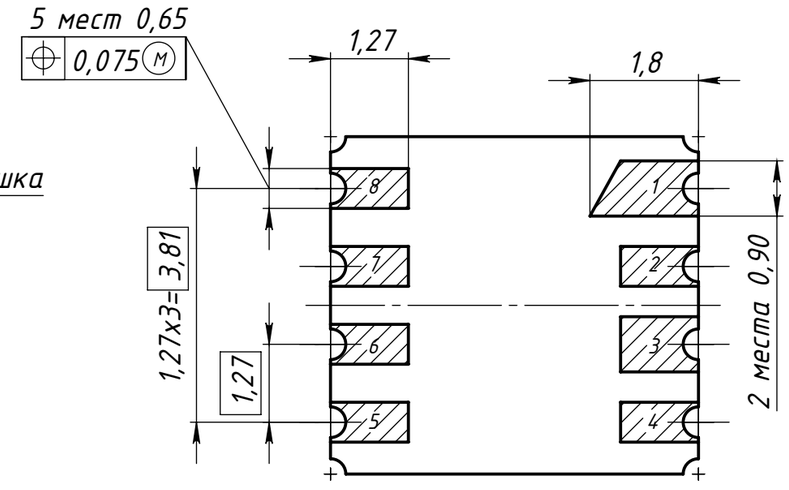
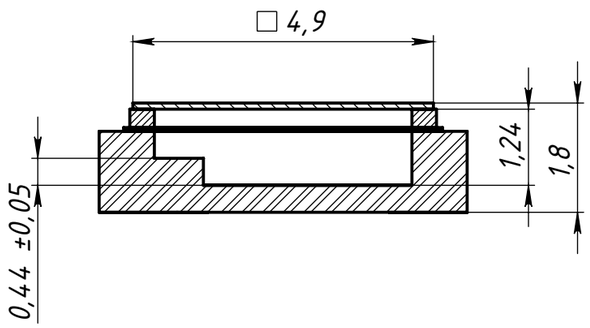
A–A