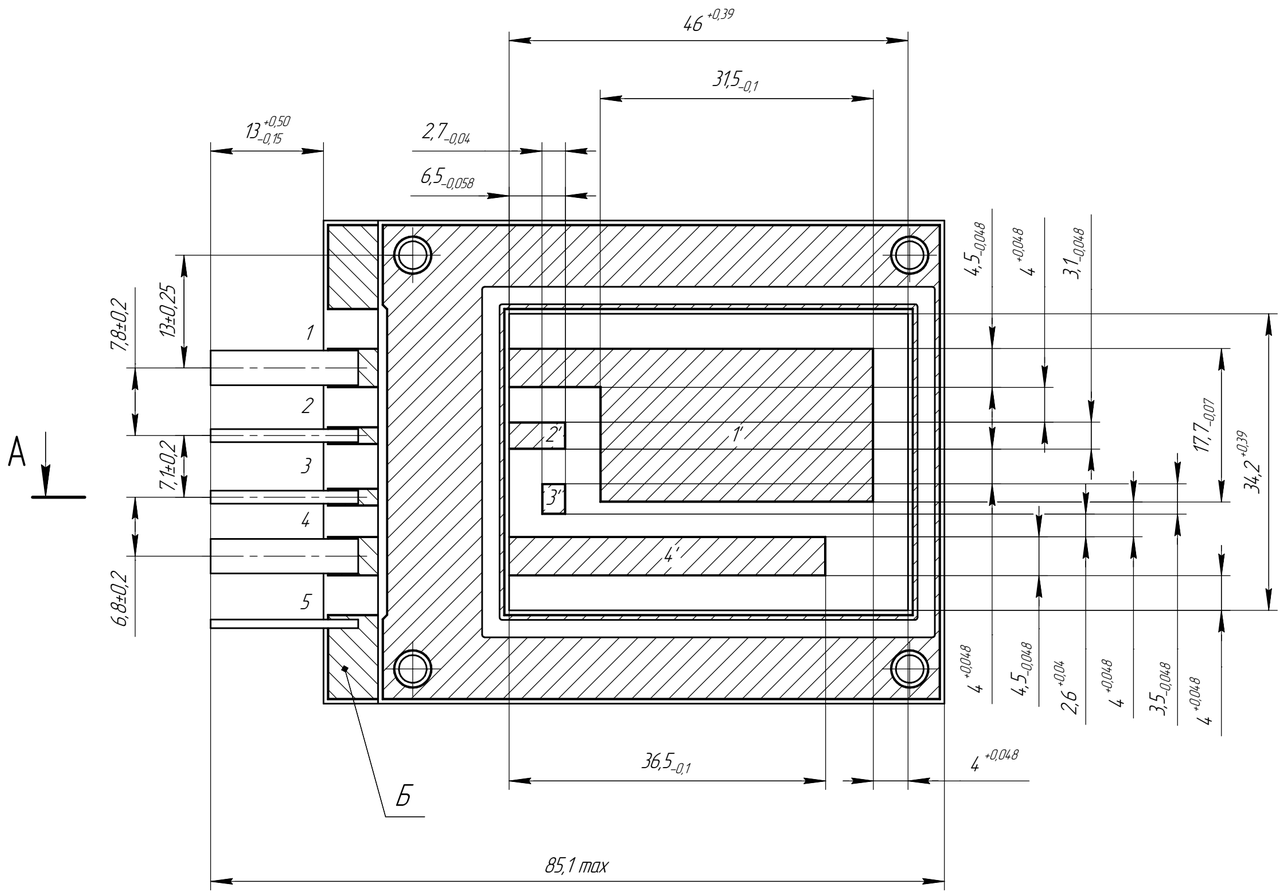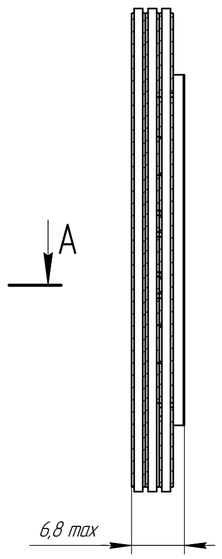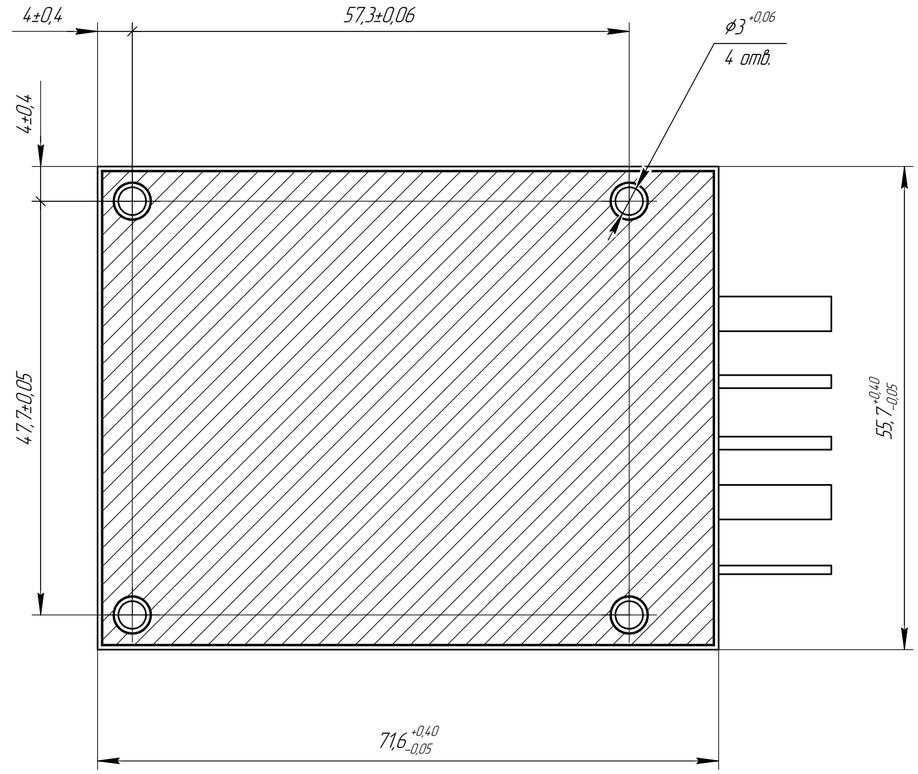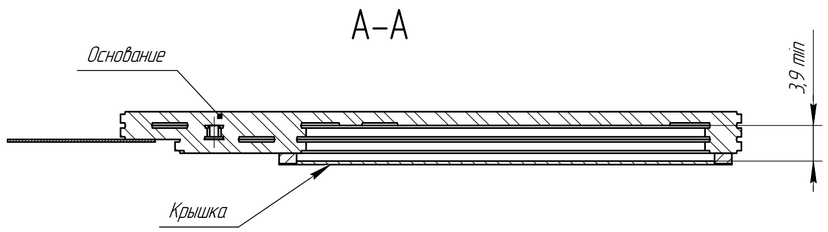Крышка не показана