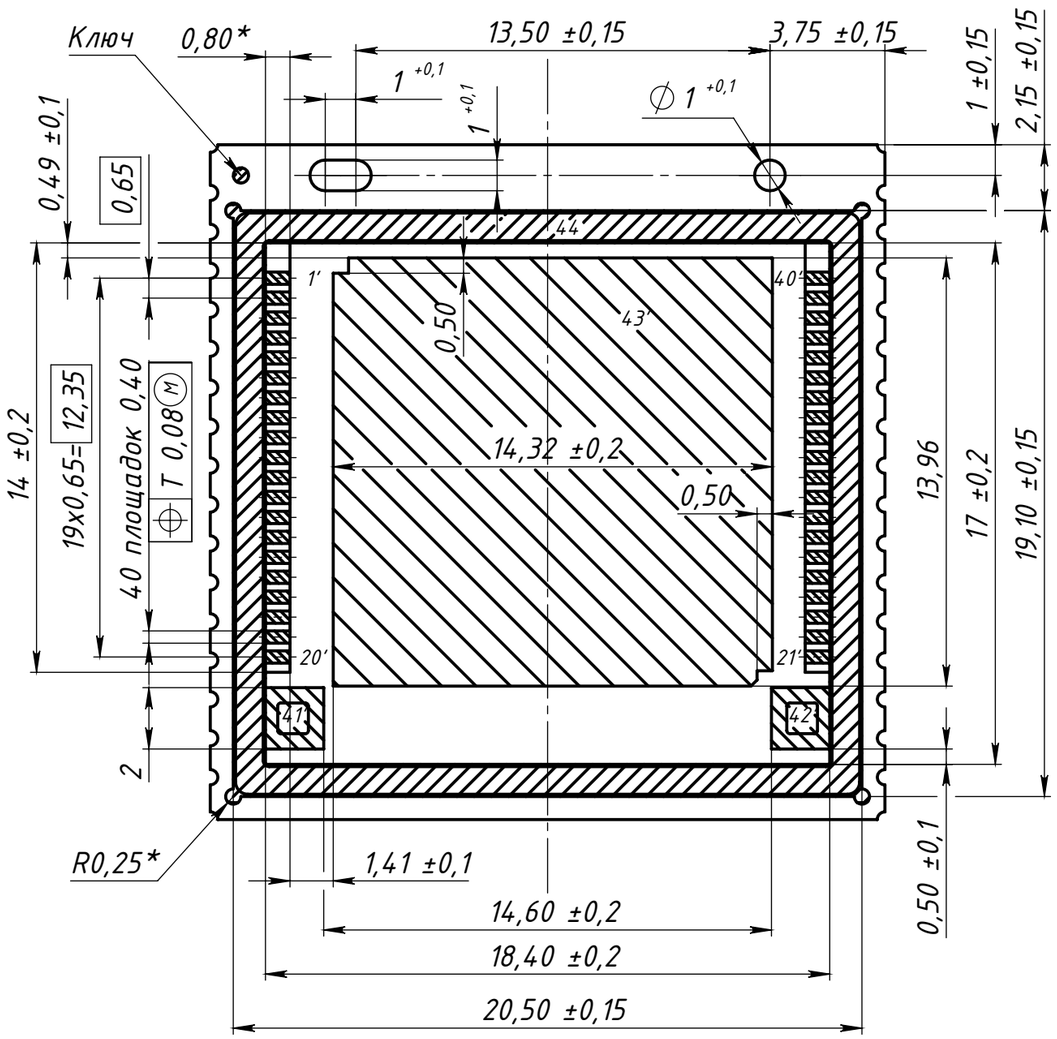
Ключ
0,80*
13,50 ±0,15
3,75 ±0,15
1 +0,1
1 +0,1
⌀ 1 +0,1
1 ±0,15
2,15 ±0,15
0,49 ±0,1
0,65
44
1'
40'
43'
0,50
14,32 ±0,2
0,50
14 ±0,2
19x0,65=12,35
40 площадок 0,40
T 0,08 M
13,96
17 ±0,2
19,10 ±0,15
20'
21'
41
42
2
R0,25*
1,41 ±0,1
14,60 ±0,2
18,40 ±0,2
20,50 ±0,15
0,50 ±0,1

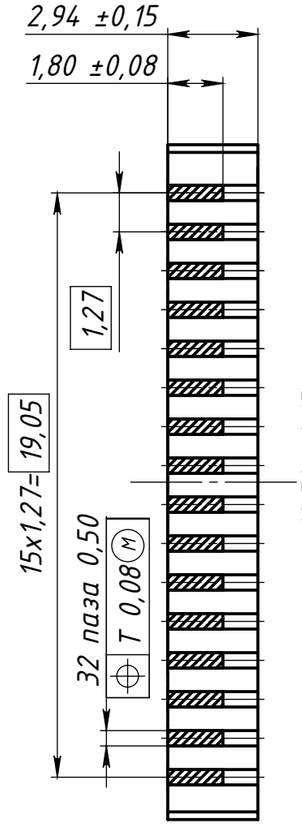
2,94 ±0,15
1,80 ±0,08
1,27
15x1,27=19,05
32 паза 0,50
T 0,08 M

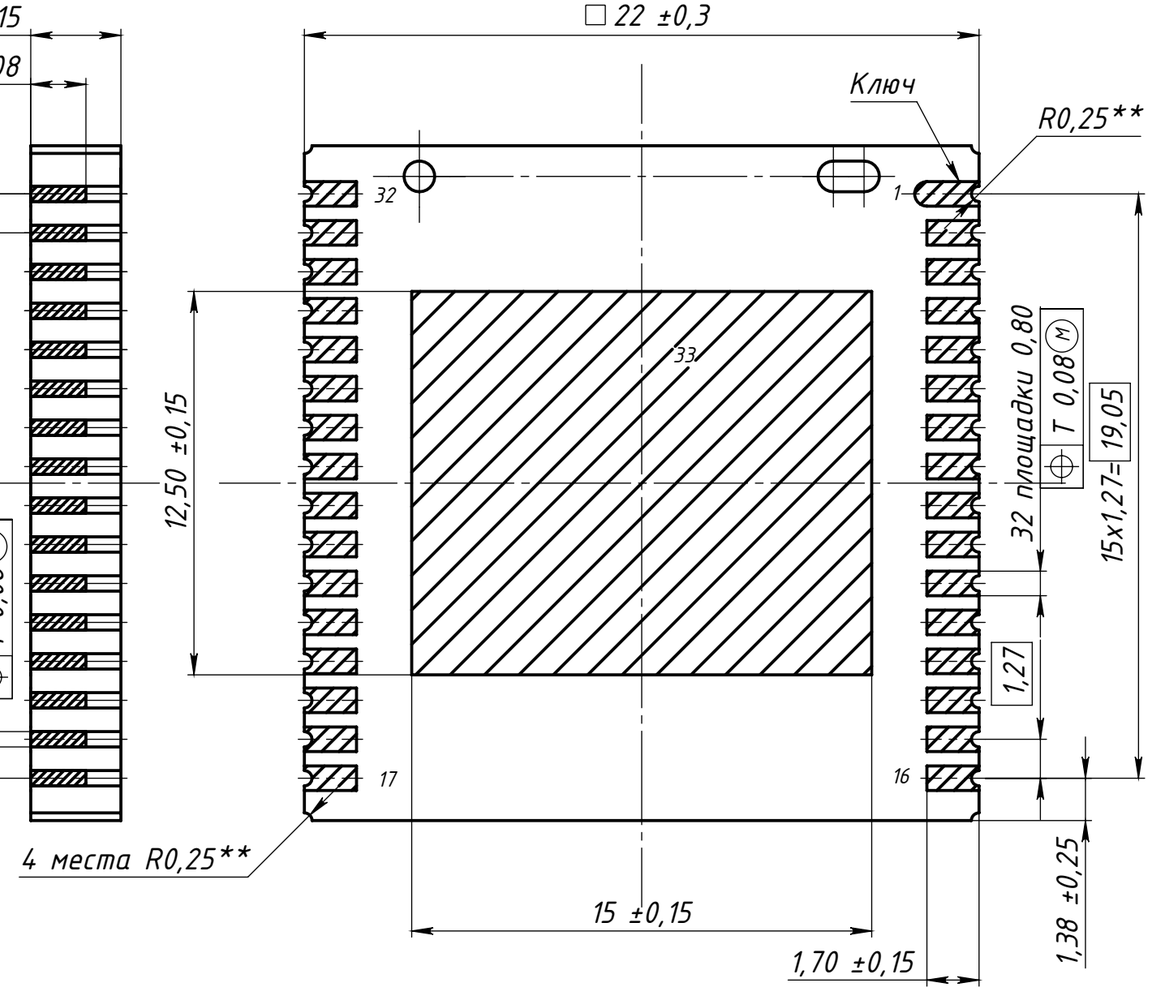
□ 22 ±0,3
Ключ
R0,25**
32
1
33
12,50 ±0,15
32 площадки 0,80
T 0,08 M
15x1,27=19,05
1,27
17
16
4 места R0,25**
15 ±0,15
1,70 ±0,15
1,38 ±0,25

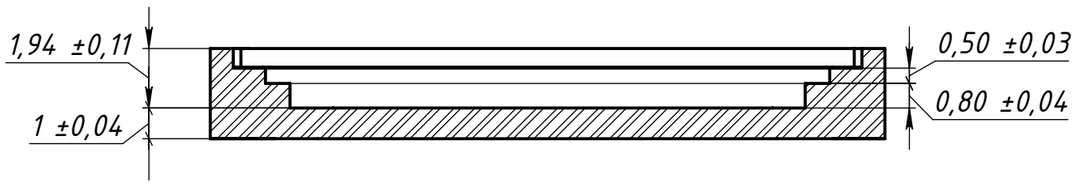
A
A
1,94 ±0,11
1 ±0,04
0,50 ±0,03
0,80 ±0,04