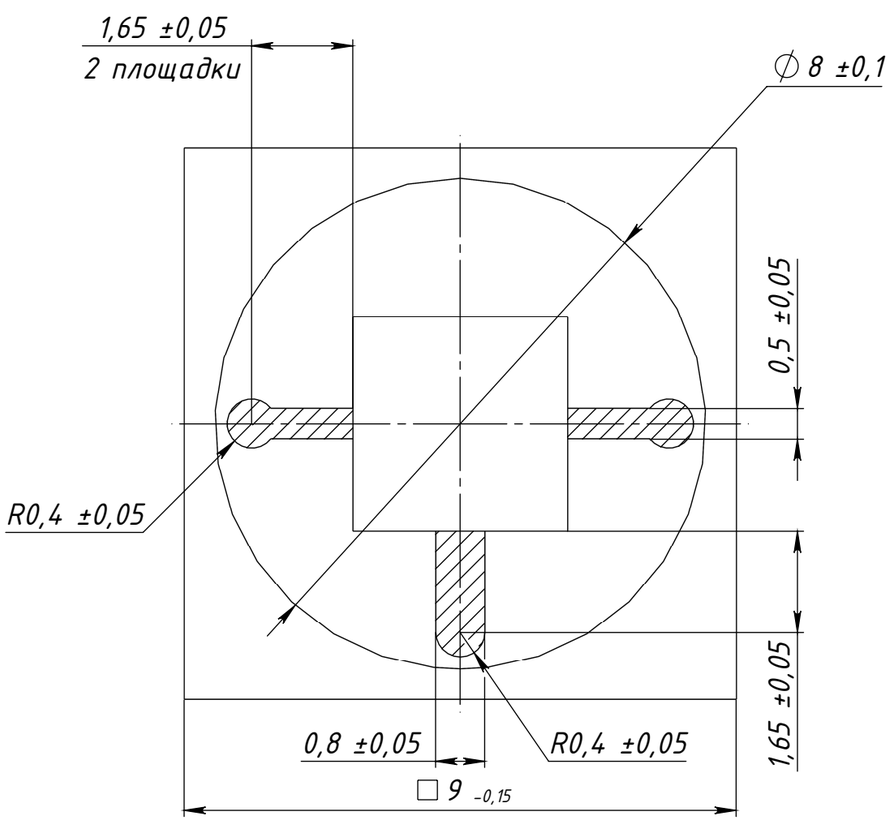
1,65 ±0,05
2 площадки
∅ 8 ±0,1
0,5 ±0,05
R0,4 ±0,05
1,65 ±0,05
0,8 ±0,05
R0,4 ±0,05
□ 9 -0,15

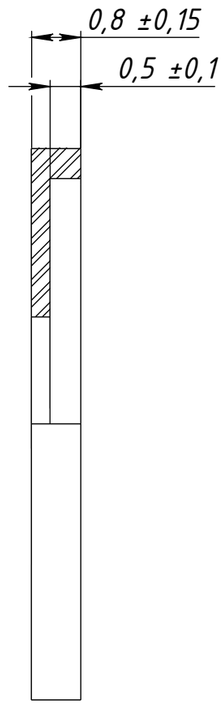
0,8 ±0,15
0,5 ±0,1

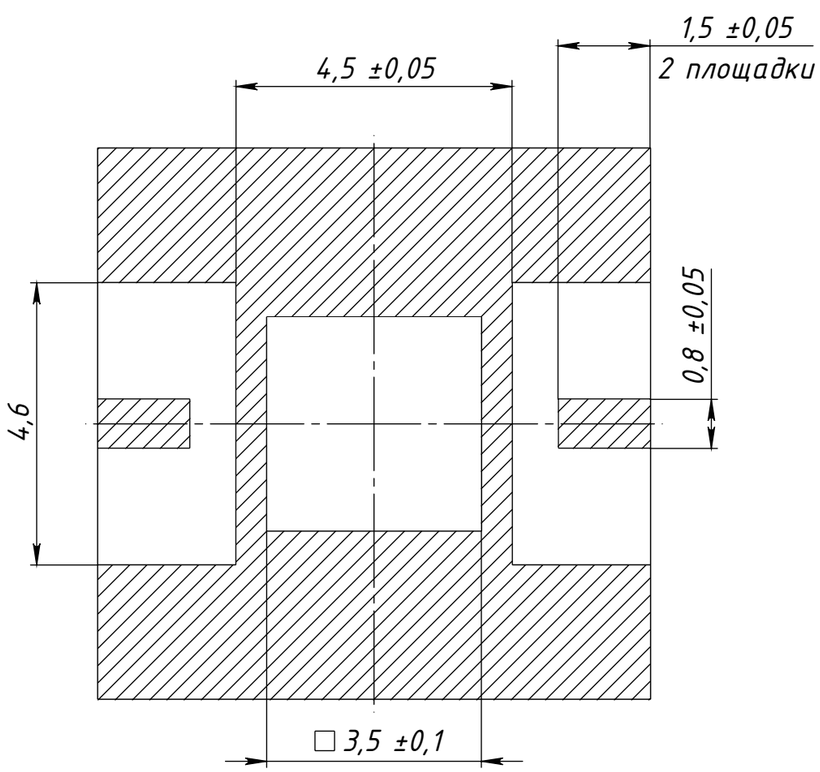
1,5 ±0,05
2 площадки
4,5 ±0,05
0,8 ±0,05
4,6
□ 3,5 ±0,1